A2 - 594 x 420

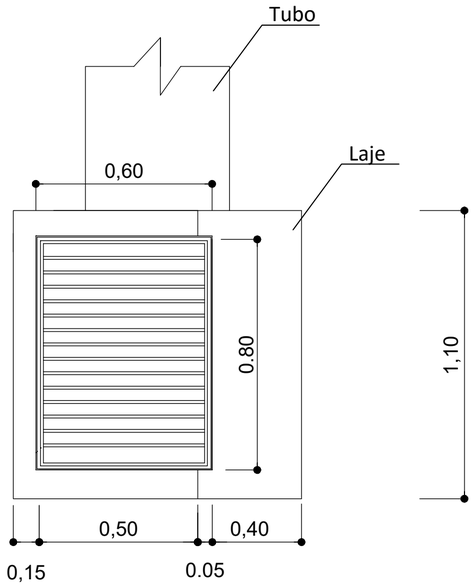

01 BOCA DE LOBO - PLANTA BAIXA
Rua Clara Broch: Área: 1.204,50m2

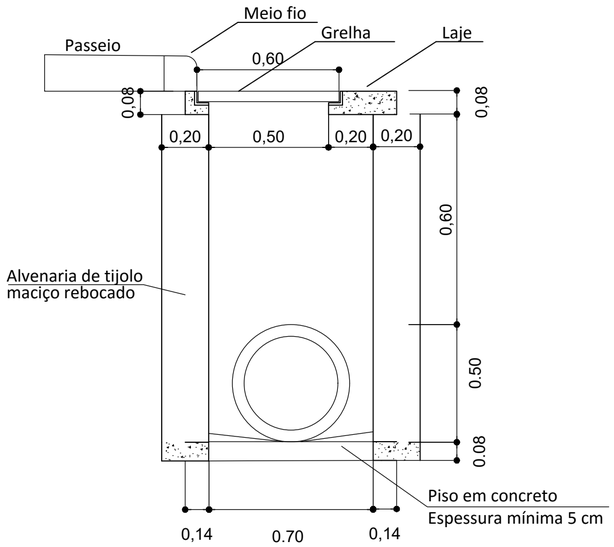

02 BOCA DE LOBO - CORTE AA
Rua Clara Broch: Área: 1.204,50m2

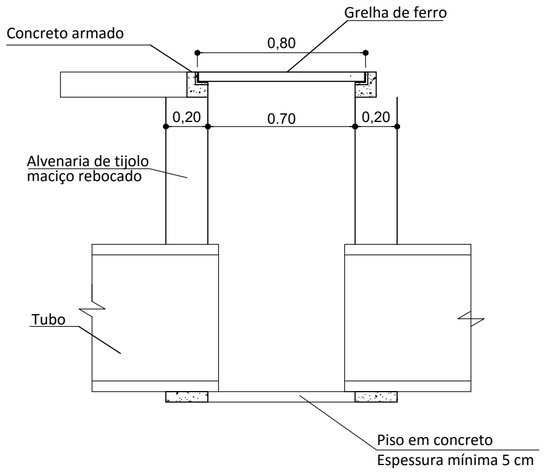

03 BOCA DE LOBO - CORTE BB
Rua Clara Broch: Área: 1.204,50m2

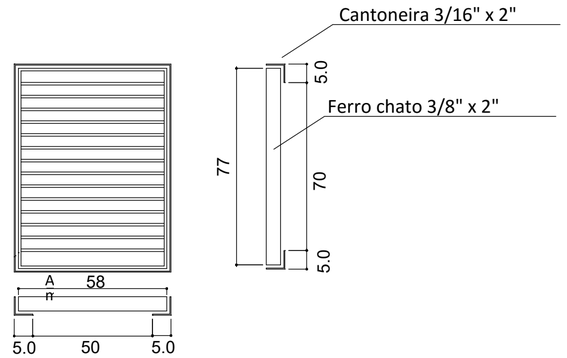

04 BOCA DE LOBO - GRELHA
Rua Clara Broch: Área: 1.204,50m2

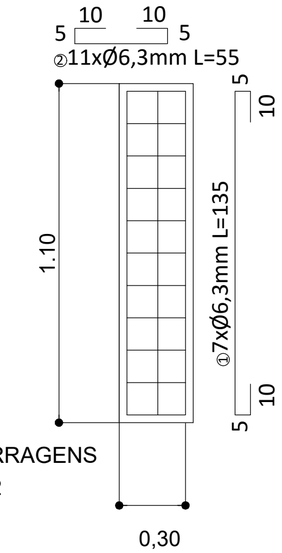

04 BOCA DE LOBO - FORMA DE FERRAGENS
Rua Clara Broch: Área: 1.204,50m2

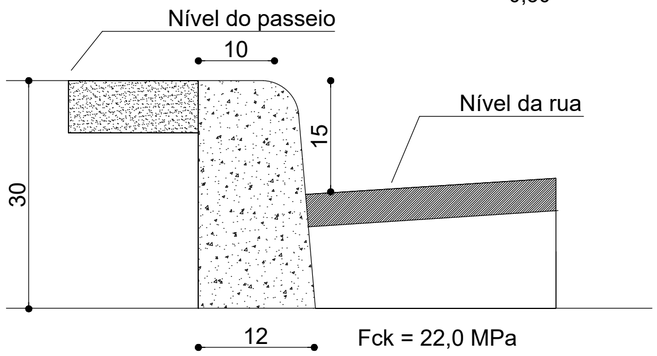

MEIO FIO EM CONCRETO PRÉ-MOLDADO

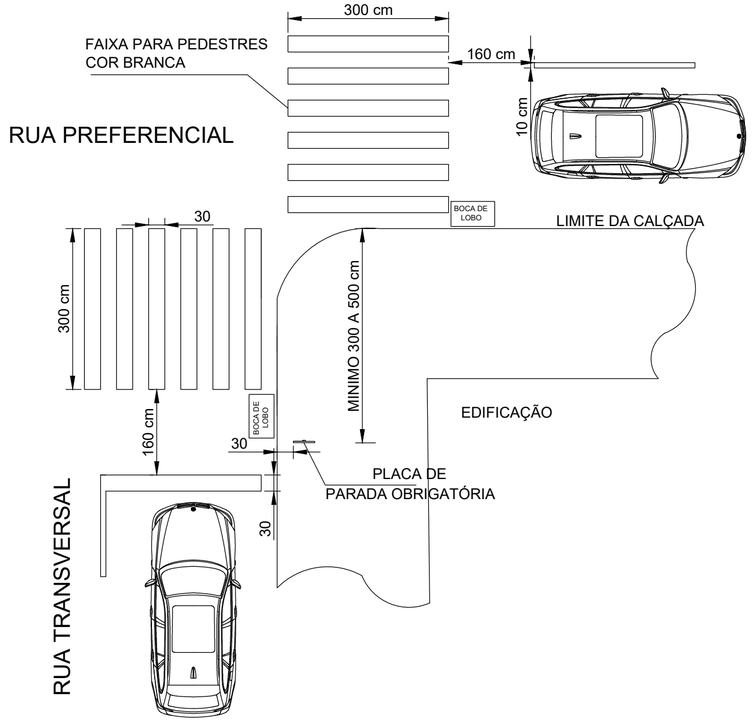

DETALHE 1
POSICIONAMENTO DA PLACA DE PARADA OBRIGATÓRIA EM RELAÇÃO À ESQUINA E FAIXA PARA PEDESTRES

ESTADO DE SANTA CATARINA
MUNICÍPIO DE QUILOMBO
Fone: (49) 3346-3242
Fone: (49) 3346-3311

RESPONSÁVEL TÉCNICO:
Anderson Dall Bello
ENGENHEIRO CIVIL
CREA/SC 125579-8

MUNICÍPIO DE QUILOMBO:
MUNICÍPIO DE QUILOMBO
PREFEITO MUNICIPAL

TIPO:

ENDEREÇO DA OBRA:
QUILOMBO - SC
RUA CLARA BROCH
ESPINHEIROS

ÁREA (m²): 1.204,50M²

TAXA DE OCUPAÇÃO

CONTEÚDO:
DETALHES

TAXA DE APROVEITAMENTO

TAXA DE PERMEABILIDADE

PROJETO:

ESCALA: INDICADA

PRANCHA: 02
02/02

LOCAL E DATA:
QUILOMBO - SC, MAIO DE 2019.

DESENHISTA:

TAMANHO DA PRANCHA: A2